THE SAFER WAY
TO CUT.

martor

FICHE TECHNIQUE

LAME A ETRIER N° 1044

La LAME À ÉTRIER N° 1044 de MARTOR est une lame de qualité supérieure en acier. Elle est extrêmement coupante et possède un tranchant utile. La lame mesure 39,5 mm de long, 19,7 mm de large et 0,25 mm d'épaisseur.

La LAME À ÉTRIER N° 1044 est disponible en cartons de 100 pcs sous la référence 1044.29.

DÉTAILS DU PRODUIT

Référence	N° 1044.29
Dimensions en mm	39,5 x 19,7 mm
Epaisseur du matériau	0,25 mm
Poids du lame	1,9 g
Matériau de base	Acier
Affûtage	Affûtage sur 2 faces
Facettes de lame	Affûtée sur 1 face
Propriétés de la lame	Lame utilisable sur 1 côté

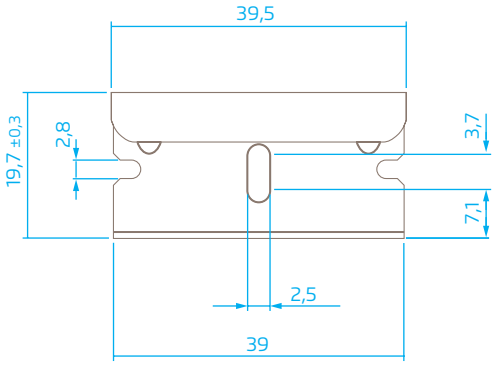

DÉTAILS DE L'EMBALLAGE

Unité de conditionnement (Unité)	100 par carton
Dimensions du unité	143 x 29 x 52,0 mm
Poids Unité	207,0 g
Code EAN du unité	4002632901157
Quantité par suremballage	10 boîtes
Dimensions du suremballage	220 x 150 x 90,0 mm
Poids du suremballage	210 g
Code EAN du suremballage	4002632952470
Code douanier	82119400

CARACTÉRISTIQUES DU PRODUIT

Caractéristiques techniques

Affûtage sur 2 faces

SUPPRESSION

INDICATIONS DE SÉCURITÉ

ɔn, la lame est tranchante et peut engendrer de ɜt profondes blessures par coupure. N'empoignez de ce fait jamais la lame !

N'utilisez que des outils de coupe impeccables avec des lames MARTOR affûtées, propres et non endommagées. Assurez-vous également que le fonctionnement du couteau n'est pas altéré par le matériau à couper ou par l'accumulation de saletés ou de particules dans la zone de la lame.

1. Remplacement de pièces : Utilisez pour cela uniquement des lames de rechange MARTOR. Les lames usagées doivent être éliminées de manière appropriée. Elles ne doivent pas se retrouver dans les corbeilles à papier, elles constitueraient ainsi un risque de blessure considérable.

2. Couteau non utilisé : sécurisez toujours la lame de manière à exclure les blessures par coupure (selon le type du produit). Conservez le couteau en lieu sûr.

3. Instructions d'entretien : afin de garantir une grande longévité, veillez constamment à la propreté du couteau et préservez-le de la salissure et de l'humidité.

ATTENTION : nous déclinons toute responsabilité pour d'éventuels dommages indirects. Sous réserve de modifications techniques ou d'erreurs ! Ce couteau doit être gardé hors de la portée des enfants !

CONTACT

MARTOR KG | Lindgesfeld 28 | 42653 Solingen | Germany
T +49 212 73870-0 | info@martor.de | www.martor.com